Be smart. **Measure it.**

S020

Temperatur-Transmitter

Zwei Versionen

Die kompakte Sensorlösung mit einem 4 ... 20 mA Ausgang ist in 2 Größen erhältlich

Für eine Vielzahl industrieller Anwendungen

Der Temperatur-Transmitter misst zuverlässig und stabil die Temperatur von Flüssigkeiten, Dämpfen, Druckluft und Gasen innerhalb der zulässigen Betriebsparameter.

- Messung der Eintritts- und Austrittstemperatur von Trocknern
- Messung der Austrittstemperatur von Kompressoren

Eigenschaften

- Hochpräziser und erschwinglicher industrieller Temperatursensor
- Einfache Installation in Druckluftanlagen
- 4 ... 20 mA Transmitter
- Großer Bereich von -50 ... +250 °C

Klemmverschraubung

Es sind verschiedene Arten von Klemmringverschraubungen erhältlich:

- Verschraubung 6 mm, G1/2", PTFE Ring, 0.6 MPa
- Verschraubung 6 mm, G1/2", Schneidring, 1.6 MPa

Technische Daten

Messung

Temperatur	
Genauigkeit	0.5 % o.RGD + 0.2 % FS
Messbereich	-50 ... +200 °C
Sensor	PT 1000 Class A

Signal / Schnittstelle & Versorgung

Analogausgang	
Signal	4 ... 20 mA, (2-Draht)
Skalierung	4 mA = -50 °C, 20 mA = +200 °C
Belastung	Max 250 Ohm
Versorgung	
Versorgungsspannung	16 ... 30 VDC
Stromaufnahme	Max. 20 mA
Datenschnittstelle	
Verbindung	M12 Stecker

Allgemeine Spezifikation

Material	
Prozessanschluss	Edelstahl 1.4571
Gehäuse	Edelstahl 1.4571
Metallteile	Edelstahl 1.4571
Sonstiges	
Elektrischer Anschluss	M12 Stecker
Schutzart	IP65
Zulassungen	CE
Prozessanschluss	6 mm Klemmring Verschraubung / G 1/2"
Gewicht	0.08 kg
Betriebsparameter	
Umgebungstemperatur	-40 ... +90 °C

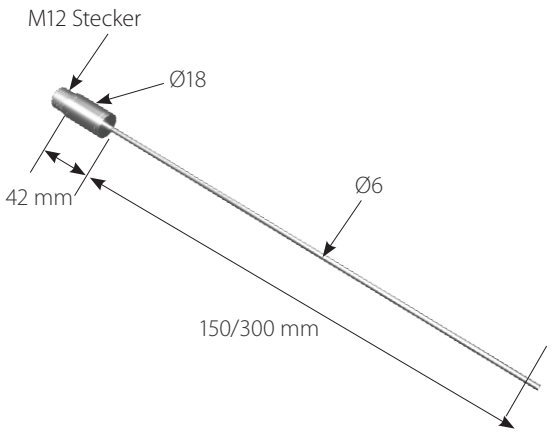

Bestellformular

Bitte verwenden Sie die folgende Tabelle als Hilfestellung, um Ihre Bestellung an unsere Verkaufsmitarbeiter weiterzuleiten.

S020 Temperatur-Transmitter

Bestellnr.	Beschreibung
S693 0003	Temperatur-Transmitter, -50 ... +200 °C, 4 ... 20 mA 2-Leiter, 150 x 6 mm Schaft
S693 0004	Temperatur-Transmitter, -50 ... +200 °C, 4 ... 20 mA 2-Leiter, 300 x 6 mm Schaft
A554 6003	Verschraubung 6 mm, G ½", PTFE Ring, 0,6 MPa
A554 6004	Verschraubung 6 mm, G ½", Schneidring, 1,6 MPa
A553 0104	M12-Stecker mit Kabel 5 m, 5-polig, offene Enden AWG 24 (0,2 mm^2)

www.suto-itec.com sales@suto-itec.com

German Edition (DE) - 24-1. © 2024 SUTO iTEC GmbH. www.suto-itec.com