Deutsch

Gebrauchs- und Montageanleitung

Messkammer
A699 3500/3501
mit Park- und Messposition

Sehr geehrter Kunde,

vielen Dank, dass Sie sich für eines unserer Produkte entschieden haben.

Lesen Sie die Gebrauchs- und Montageanleitung sorgfältig durch, bevor Sie das Gerät in Betrieb nehmen. SUTO iTEC GmbH haftet nicht für Schäden, die durch nicht bestimmungsgemäßen Gebrauch, falsche Montage oder falsche Bedienung verursacht werden.

Sollte das Gerät auf eine andere Art und Weise, wie in der Anleitung beschrieben, benutzt werden, entfällt die Garantie und SUTO iTEC GmbH wird von jeglicher Haftung ausgeschlossen.

Das Gerät ist ausschließlich für den beschriebenen Zweck bestimmt und darf nur dafür verwendet werden.

SUTO iTEC GmbH bietet keine Garantie für andere Anwendungen.

Inhaltsverzeichnis

1 Sicherheitshinweise.....4
2 Registrierte Marken.....5
3 Anwendung.....6
4 Eigenschaften.....6
5 Technische Daten.....6
6 Maßzeichnung 7
7 Installation 8
7.1 Anforderungen.....8
7.2 Installationsverfahren.....8
8 Wartung.....10
9 Entsorgung.....11

1 Sicherheitshinweise

Bitte überprüfen Sie ob diese Gebrauchsanleitung dem Geräte-Typ entspricht.

Bitte beachten Sie in dieser Anleitung alle angegeben Hinweise. Sie beinhaltet wesentliche Informationen, welche bevor und während der Installation, im Betrieb und bei Wartungsarbeiten beachtet werden müssen. Daher ist die Bedienungsanleitung von den Technikern wie auch von dem verantwortlichen Betreiber / Fachpersonal sorgfältig zu lesen.

Die Bedienungsanleitung muss jederzeit und in unmittelbarer Nähe des Einsatzortes verfügbar sein. Im Falle von Unklarheiten oder Fragen bezüglich der Bedienungsanleitung oder dem Gerät, kontaktieren Sie bitte den Hersteller.

WARNUNG!

Druckluft!

Jeglicher Kontakt mit schnell entweichender Druckluft oder berstenden Anlageteilen kann zu schweren Verletzungen oder zum Tod führen!

- Benutzen Sie ausschließlich druckfestes Installationsmaterial.
- Verhindern Sie, dass Personen von entweichender Druckluft oder von berstenden Anlagenteile getroffen werden können.
- Während den Wartungsarbeiten darf kein Druck auf der Anlage herrschen.

WARNUNG!

Unzulässige Betriebsparameter!

Bei Über- oder Unterschreitung der Parameter besteht Gefahr für Mensch und Material und es können Funktions- und Betriebsstörungen auftreten.

- Überschreiten Sie nicht die zugelassenen Betriebsparameter.
- Das Gerät darf nur innerhalb der zulässigen Grenzwerte betrieben werden.
- Über- oder Unterschreiten Sie nicht die zugelassene Lager- und Betriebstemperatur bzw. den Druck.

Allgemeine Sicherheitshinweise

- Es ist nicht erlaubt das Gerät in explosiver Umgebung zu betreiben.
- Bitte beachten Sie die nationalen Bestimmungen und Sicherheitsvorschriften bevor/während der Installation und im Betrieb.

Hinweis

- Umbauten oder Veränderungen am Gerät sind unzulässig.
- Benutzen Sie bei den Montagearbeiten passendes Werkzeug.

VORSICHT!

Messwerte können fehlerhaft sein!

Das Gerät muss korrekt installiert und regelmäßig gewartet werden, sonst kann es zu fehlerhaften Messwerten und Fehlinterpretationen kommen.

Transport und Lagerung

- Stellen Sie sicher, dass die Transporttemperatur zwischen -30°C... 70°C liegt.
- Es wird empfohlen die Messkammer in der Original-Verpackung zu transportieren.
- Stellen Sie sicher, dass die Lagertemperatur des zwischen -40°C... 65°C liegt.
- Vermeiden Sie direkte UV- und Sonneneinstrahlung während der Lagerung.
- Während der Lagerung sollte die Luftfeuchtigkeit <90% sein; keine Kondensation.

2 Registrierte Marken

SUTO®	Eingetragenes Warenzeichen von SUTO iTEC
MODBUS®	Eingetragenes Warenzeichen der Modbus Organization, Hopkinton, USA
HART®	Eingetragenes Warenzeichen der HART Communication Foundation, Austin, USA

3 Anwendung

Die Messkammer, ist so ausgelegt, dass die Luft und Gase innerhalb der zulässigen Betriebsparameter durch die Kammer zum Messgerät geleitet werden. Diese Parameter sind im Abschnitt über die technischen Daten zu finden.

Die Messkammer ist nicht für den Einsatz in explosionsgefährdeten Bereichen entwickelt worden. Für den Einsatz in explosionsgefährdeten Bereichen wenden Sie sich bitte an den Hersteller.

Die Messkammer wird hauptsächlich in Druckluftsystemen in der Industrie eingesetzt.

4 Eigenschaften

- Park- und Messposition für ein schnelles Messergebnis.
- Mit Trocknungsmittel, um den Sensor zu schützen.
- Einfache Installation durch Schlauch-Schnellkupplung.
- Passend zum Taupunktsensor S505 und S520.
- Montiert an den S505 oder S520 durch den 1/2" G-Typ Gewindeanschluss.

5 Technische Daten

CE	
Messmedium	Luft, Gas (nicht-korrosive und nicht explosive Gase)
Betriebstemperatur	0°C … +50°C
Feuchte des Messmediums	< 90%, keine Kondensation
Betriebsdruck	0.3 MPa ... 1.5 MPa (A699 3500) 0.001 MPa ... 1.0 MPa (A699 3501)
Material des Gehäuses	Aluminium
Abmessungen	Siehe Maßzeichnung
Gewicht	250 g

6 Maßzeichnung

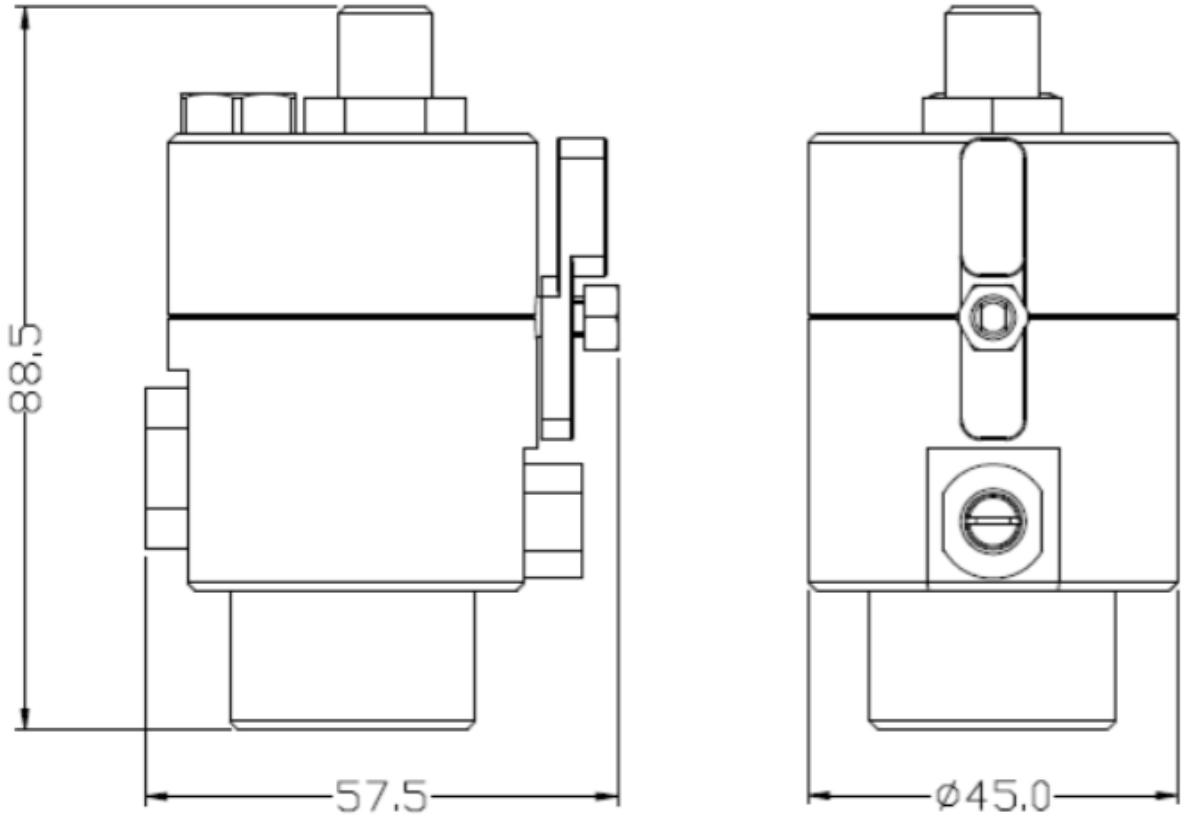

7 Installation

Stellen Sie sicher, dass alle hier aufgelisteten Komponenten mit geliefert wurden.

Anz.	Beschreibung	Teile Nr.
1	Messkammer	A699 3500/A699 3501
1	Bedienungsanleitung	---

7.1 Anforderungen

Die Kammer wird über den 1/2"-G-Gewindeanschluss am S505 oder S520 montiert.

7.2 Installationsverfahren

Die folgenden Schritte erläutern den Ablauf einer sachgerechten Installation.

Einbau der Messkammer

1. Schrauben Sie die Messkammer durch den 1/2"-Gewindeanschluss an das S505 oder S520.

2. Verbinden Sie den Teflonschlauch mit der Messkammer. Der Schlauch wird mit dem 6-mm-Anschluss an der Kammer verbunden.

3. Verbinden Sie die Spitze des Teflonschlauchs mit einer Schnellkupplung. Der Teflonschlauch mit Schnellkupplung wird verwendet, um die Messkammer mit dem Prozess zu verbinden.

4. Die Parkmesskammer ist fest am Sensorkopf montiert, damit der Sensor nicht verrutscht. Zum Messen muss der Griff an der Kammer in Messposition gedreht werden.
5. Nach Beendigung der Messung fahren Sie bitte in die Parkposition zurück.

Messposition

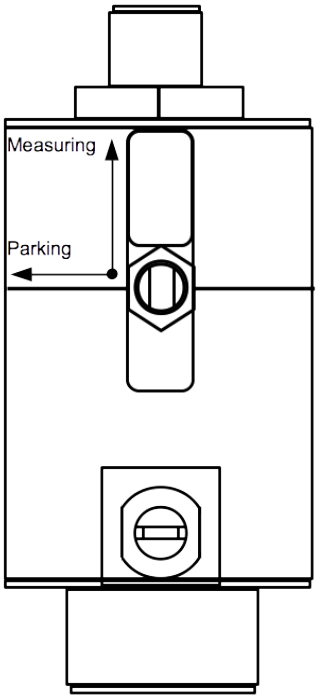

Parkposition

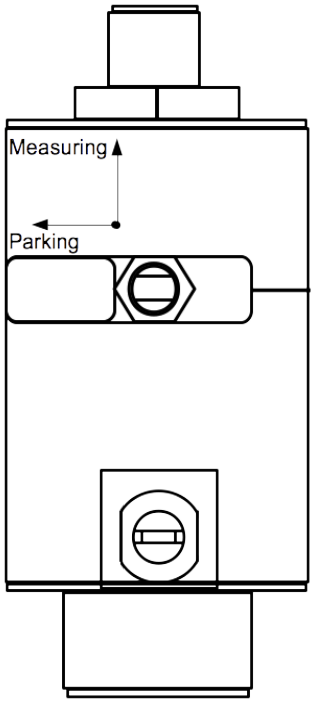

Bemerkung: Bitte achten Sie darauf, dass der Teflonschlauch trocken und sauber bleibt. Nasse und verschmutzte Schläuche können die Messung beeinträchtigen und sollten ausgetauscht werden.

Bypass-Version

Diese Kammer ist mit einem 6-mm-Rückschlagventil ausgestattet, mit dem die Luft / das Gas in eine Richtung durch die Kammer geleitet werden kann. Es lässt keine Rückströmung zu. Um den Durchfluss zu gewährleisten, ist ein Mindestdruck von 10 hPa erforderlich.

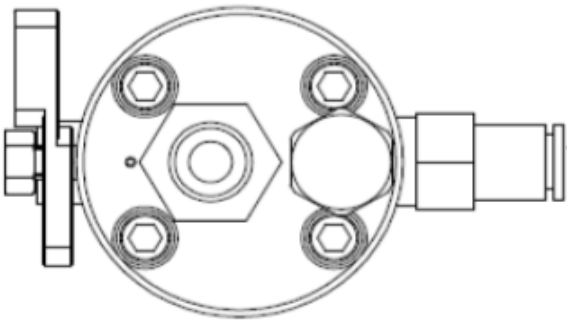

6 mm Ausgangsanschluss für 6 mm Schlauch mit integriertem Rückschlagventil.

Demontage der Messkammer

1. Drehen Sie den Griff zurück in die Parkposition.
2. Trennen Sie das Teflongehäuse mit dem Schnellanschluss.

8 Wartung

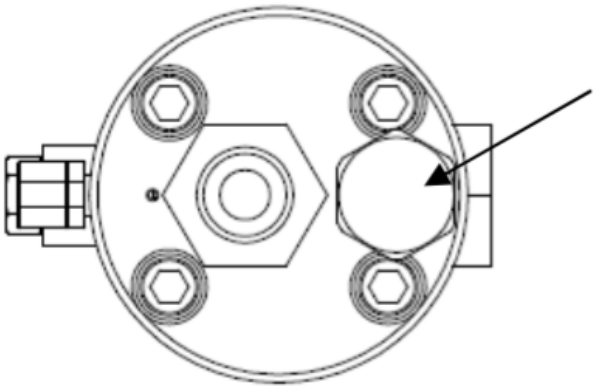

Tauschen Sie das Trockenmittel aus, wenn der Taupunkt in der Parkposition über 2°C liegt. Verwenden Sie einen Schlüssel, um die Trockenmittelkammer zu öffnen und das Trockenmittel auszutauschen. Bitte wenden Sie sich an den Hersteller, wenn ein neues Trockenmittel benötigt wird.

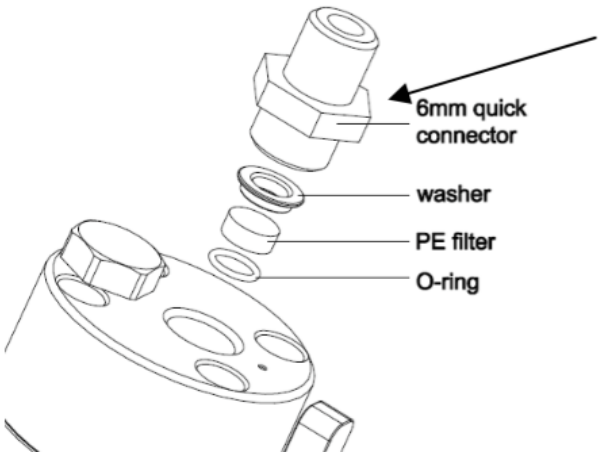

Bitte ersetzen Sie den PE-Filter alle 6 Monate. Verwenden Sie einen Schlüssel, um den Schnellanschluss für den 6-mm-Schlauch zu öffnen. Der PE-Filter befindet sich hinter dem Anschlussstück. Bitte wenden Sie sich an den Hersteller, wenn ein neuer Filter benötigt wird.

ACHTUNG!

Verunreinigte Filter können Druckabfälle verursachen, was zu falschen Taupunktmessungen führt.

Zur Reinigung der Messkammer verwenden Sie nur destilliertes Wasser oder Isopropanol.

9 Entsorgung

Elektronische Geräte sind recycelbar und gehören nicht in den Hausmüll.

Das Gerät, die Zubehörteile und dessen Verpackungsmaterial müssen zu Ihren lokalen, gesetzlich festgelegten Anforderungen entsorgt werden. Die Entsorgung kann auch über den Hersteller erfolgen, hierfür kontaktieren Sie bitte den Hersteller.

SUTO iTEC GmbH
Grißheimer Weg 21
D-79423 Heitersheim
Germany

Tel: +49 (0) 7634 50488 00
Email: sales@suto-itec.com
Website: www.suto-itec.com

SUTO iTEC (ASIA) Co., Ltd.
Room 10, 6/F, Block B, Cambridge Plaza
188 San Wan Road, Sheung Shui, N.T.
Hong Kong

Tel: +852 2328 9782
Email: sales.asia@suto-itec.com
Website: www.suto-itec.com

All rights reserved ©

Modifications and errors reserved

Measuring_chamber_A699 3500_3501_im_de_2023 -2